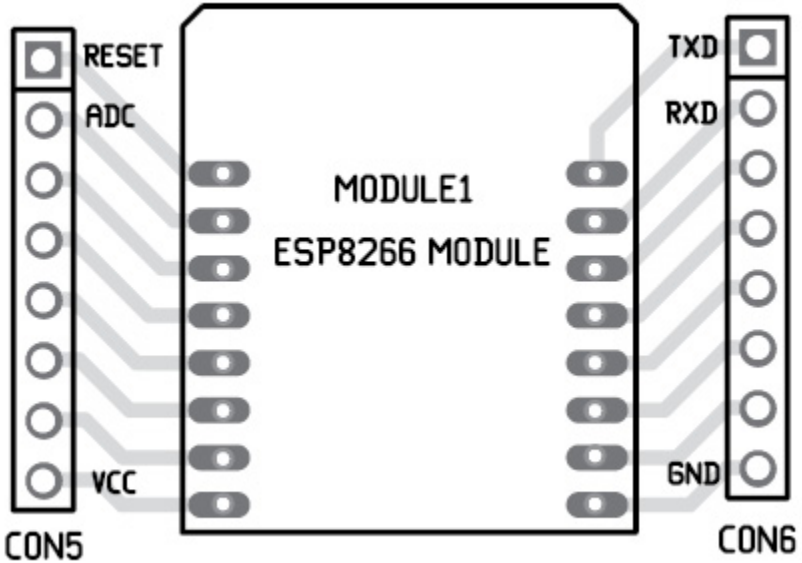
RESET
ADC
VCC
CON5
MODULE1
ESP8266 MODULE
TXD
RXD
GND
CON6