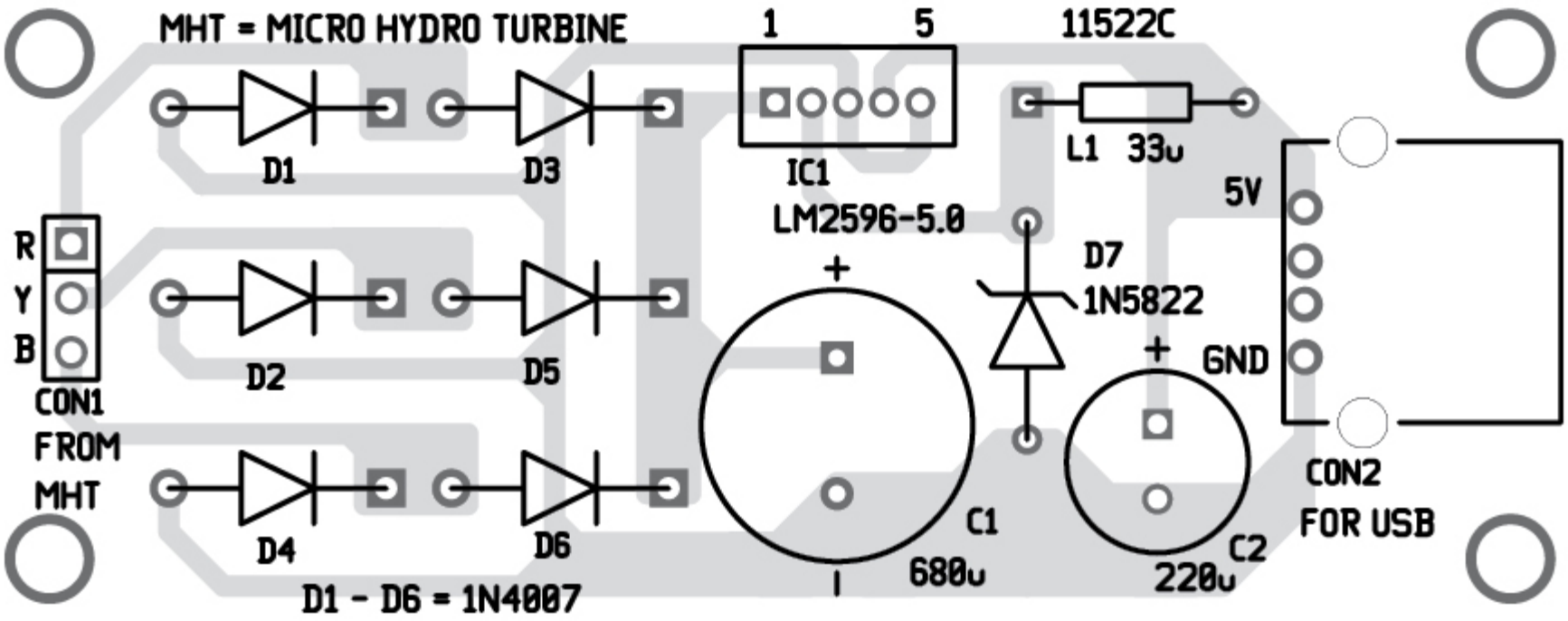
MHT = MICRO HYDRO TURBINE
1
5
11522C
D1
D3
IC1
LM2596-5.0
L1 33u
5V
R
Y
B
D7
1N5822
D2
D5
GND
CON1
FROM
MHT
C1
680u
C2
220u
CON2
FOR USB
D4
D6
D1 - D6 = 1N4007